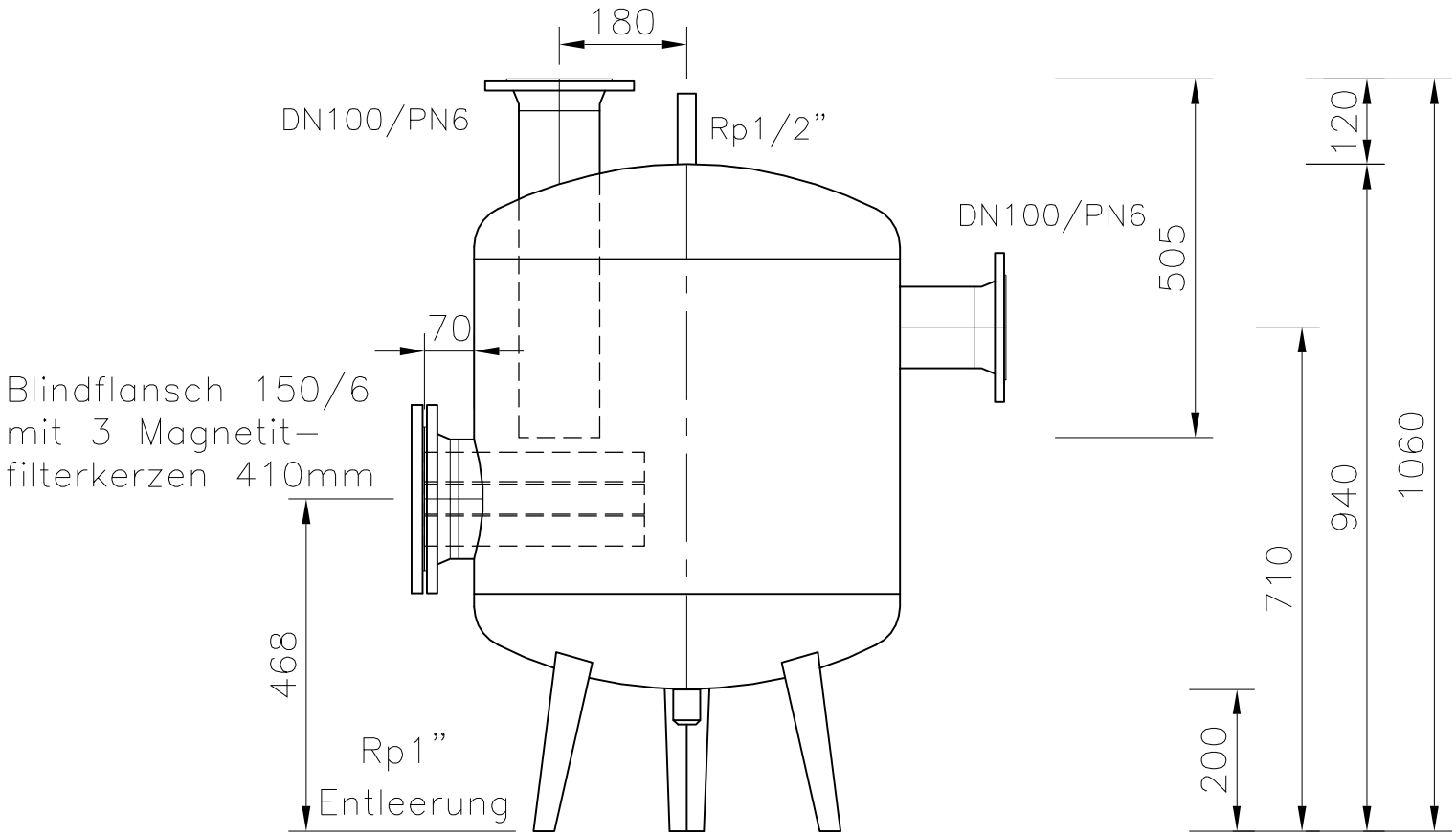
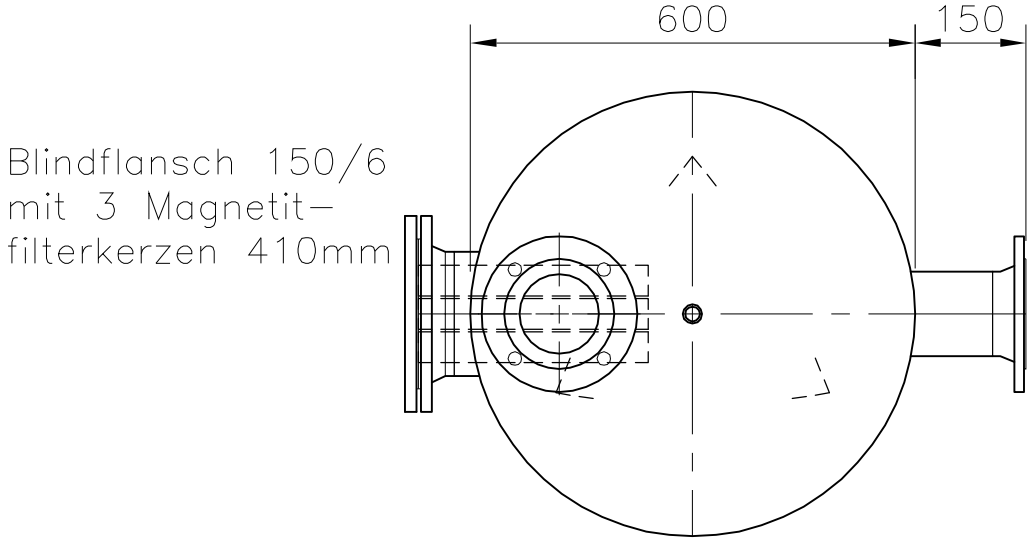




SINUS Magnetit–Entschlammungsbehälter DN 600

180 l, 6 bar, 110°C

Art.–Nr.: 7–60–101

DN100/PN6

© copyright Comfort Sinusverteiler GmbH

Teil	StÜck	Artikel-Nr.	Benennung	Abmaße	DIN	Werkstoff

Änderung	Type	Gruppe	Seite	StÜck
ab Auftrag Nr.				
Datum und Name				

Werkstoff	Allgemeintoleranzen ISO 2768 mittel, grob	Datum	Name
St–37–2	Ersatz für:	gezeichnet	8.3.05	Borken
	Ersetzt durch:	geprüft		
Maßstab	Benennung: Magnetit–Entschlammungsbehälter DN 600	Zeichnungs Nr. 7–60–101/00		

Comfort–Sinusverteiler GmbH & Co.KG
Steinberg 2
48653 Coesfeld
Telefon 02 25 49 93 93–0
Telefax 02 25 571 93 93–30

Diese Zeichnung darf ohne unsere Genehmigung weder vervielfältigt noch Dritten oder Konkurrenzfirmen zugängig gemacht werden